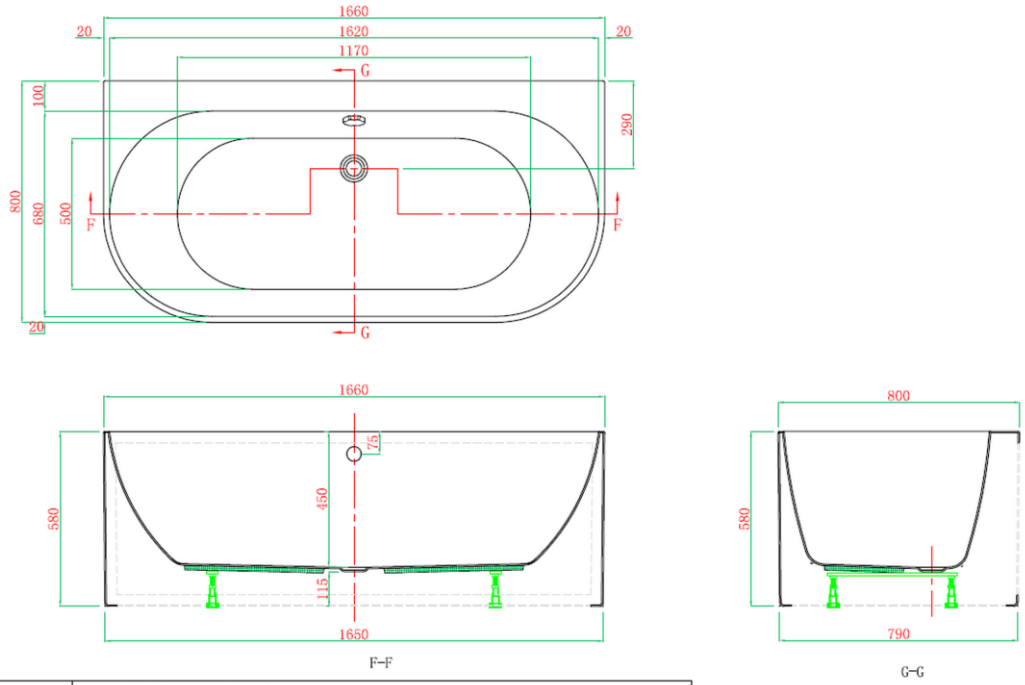

Kreiner 1892 Deutschland	Kreiner Exklusiv s.r.o., Czech Republic							
	Name:	Bronx		Units:	mm			
	Code:	C-BRO-1680F. 00		Proportion:	1:18		Contact:	kreinerexklusiv@kreiner.cz
	Dimensions:	1660x800x450/580		Date:	22.9.2016			